C2Ai
Instrumentation et régulation des fluides

Sonde de température haute température à tête de raccordement DIN B et à élément résistif Pt100 et Pt1000

REF. STBHT

+600°C Pt 100 Pt 1000

Caractéristiques techniques

Température d'utilisation	-50 à +600 °C
Exactitudes *	Voir tableau des tolérances
Type de capteur	**En standard**: Pt100, classe A, 3 fils, simple enroulement. **En option** : Pt1000,classe A, 2 fils, Pt100 1/3 DIN, 1/10 DIN 3 ou 4 fils **Duplex**pour tous les éléments 2x2 ou 2x3 fils
Température de stockage	- 20 +80 °C
Plongeur	Inox 316 L, compacté magnésie avec résine.
Raccord process	Inox 316L avec ou sans 1/4", 1/2", mâle au pas Gaz ou NPT (autre filetage sur demande)
Raccordement électrique	Avec ou sans bornier Transmetteur 4/20mA - 0/10V en option
Tête de raccordement	Tête DIN B IP65, alliage d'aluminium avec peinture époxy et presse étoupe IP65 polyamide Ø serrage 5 à 12 mm
Pression	200 Bars à 25 °C

***** Établies dans des conditions de laboratoires, les exactitudes présentées dans ce document seront maintenues sous réserve d'appliquer les compensations d'étalonnage ou de se ramener à des conditions identiques.

Références

Options		Ø Plongeur (mm)	Longueur Plongeur (mm)	Filetage process	
Duplex	D	3	50	1/2G	1/2" Gaz
1/3 DIN	3	4	100	1/2N	1/2 Npt
1/10 DIN	0	6	200	1/4G	1/4" Gaz
Pt100 4 fils	4F	8	300	1/4N	1/4" Npt
Pt100 2 fils	2F	....*	400	...*	
Pt1000 2 fils	1		...*		

STBHT [ ] - [ ] - [ ] - [ ] - [ ]

Sortie filaire "sans bornier" [F]

Exemple Réf Standard : STBHT-S-6-100-12G

Sonde basse température à tête DIN B, Pt100, 3 fils, classe A. Plongeur inox 316 L longueur 100 mm, Ø 6 mm avec raccord 1/2 gaz soudé sous tête. Température : -50 +600 °C.

Encombrement de la sonde

Avec raccord

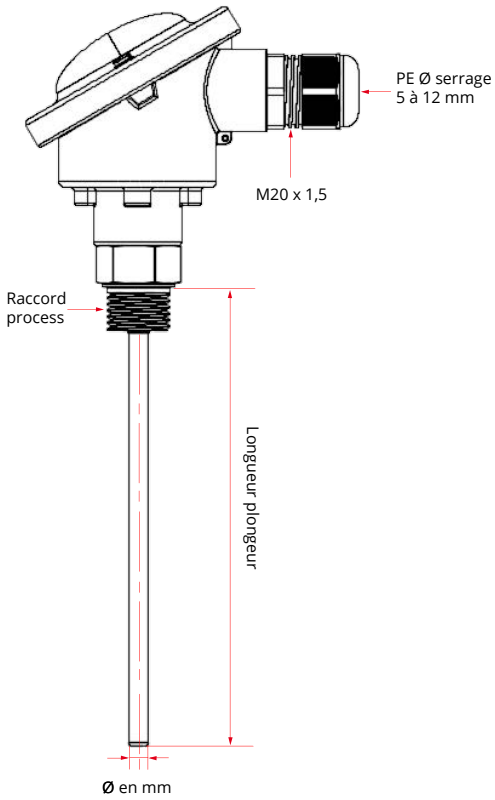

Sans raccord

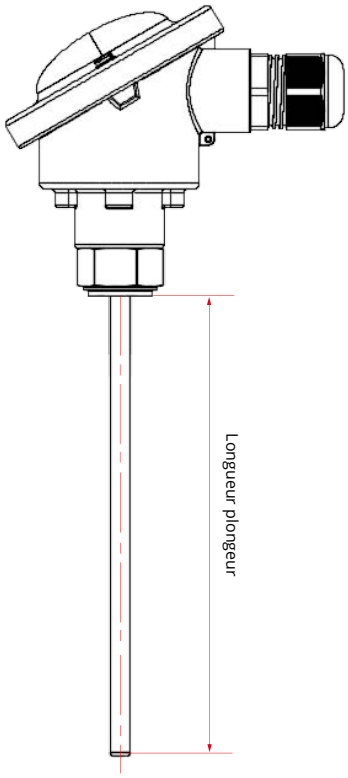

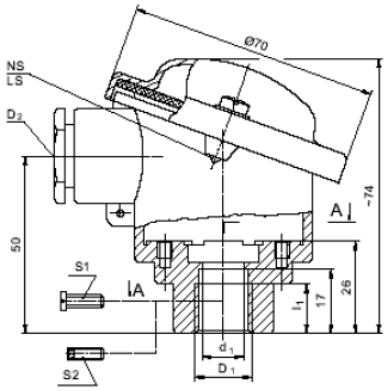

Tolérance Norme IEC 751

Temp	Classe B		Classe A		1/3 DIN		1/5 DIN		1/10 DIN	
(°C)	± °C	± Ohms	± °C	± Ohms	± °C	± Ohms	± °C	± Ohms	± °C	± Ohms
-200	1,30	0,56	0,55	0,24	0,44	0,19	0,26	0,11	0,13	0,06
-100	0,80	0,32	0,35	0,14	0,27	0,11	0,16	0,06	0,08	0,03
0	0,30	0,12	0,15	0,06	0,10	0,04	0,06	0,02	0,03	0,01
100	0,80	0,30	0,35	0,13	0,27	0,10	0,16	0,05	0,08	0,03
200	1,30	0,48	0,55	0,20	0,44	0,16	0,26	0,10	0,13	0,05
300	1,80	0,64	0,75	0,27	0,60	0,21	0,36	0,13	0,18	0,06
400	2,30	0,79	0,95	0,33	0,77	0,26	0,46	0,16	0,23	0,08
500	2,80	0,93	1,15	0,38	0,94	0,31	0,56	0,19	0,28	0,09
600	3,30	1,06	1,35	0,43	1,10	0,35	0,66	0,21	0,33	0,10

Les valeurs de la résistance PT1000 (Ω) sont x10 pour la valeur correspondante en température (°C).
Ex. à 0 °C pour PT1000 Classe B ± 0,3 °C → ± 1,2 Ω

Options

- Transmetteur sortie 4/20 mA ou 0/10 V
- Bride de fixation murales
- Bride inox
- Raccord coulissant
- Olive PTFE ou inox pour raccord coulissant
- Raccord union inox
- Graisse silicone thermoconductrice
- Certificat d'étalonnage
- Autres sur demande

Document non contractuel - Nous nous réservons le droit de faire évoluer les caractéristiques de nos produits sans préavis - FT/STBHT/2022/05 - REV.1

Siège social Lyon / 9 rue de Catalogne - Parc des Pivolles - 69153 Décines Cedex / +33 (0)4 72 15 88 70 / **contact@c2ai.com**

Agence Île de France
paris@c2ai.com

Agence Est
mulhouse@c2ai.com

Agence Sud-Ouest
sudouest@c2ai.com

Service Export
export@c2ai.com

contact@c2ai.com

www.c2ai.com